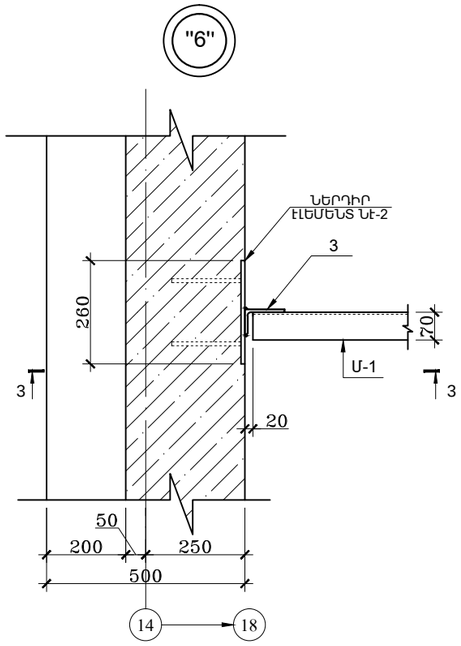

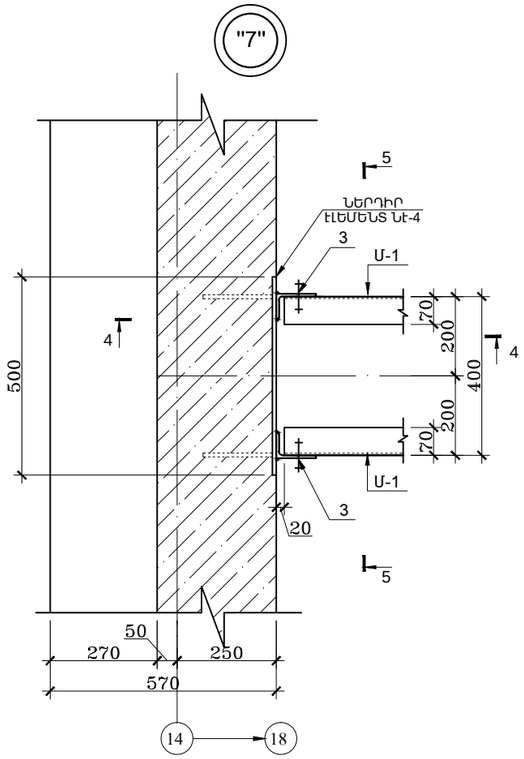

ՄԵՏԱՂԻ ՄԱՍՆԱԳԻՐ ՄԵԿ ՀԱՄԱՐ

ԳՈՍՏ	ԴԻՐՔ	ՊՐՈՖԻԼ ՄՄ.	ԵՐԿԱՐՈՒԹ. ՄՄ.	ՔԱՆԱԿ ՀԱՏ	ՔԱՇ ԿԳ.	
					ՄԵԿ ԷԼԵՄԵՆՏԻ	ԲՈԼՈՐ ԷԼԵՄ.
1	2	3	4	5	6	7
ԿԱՊՈՂ ԷԼԵՄԵՆՏՆԵՐ						
Հh 103-2006	1	-10x190	200	4	2.99	11.96
Հh 103-2006	2	-10x220	320	8	5.53	44.24
Հh 8510-86	3	L 140x90x10	220	16	3.84	61.44
Հh 103-2006	4	-10x230	380	12	7.46	89.52
Հh 103-2006	5	-10x240	340	4	6.41	25.63
Հh 103-2006	6	-10x290	480	8	10.93	87.44
Հh 103-2006	7	-10x175	270	4	3.71	14.84

3 - 3

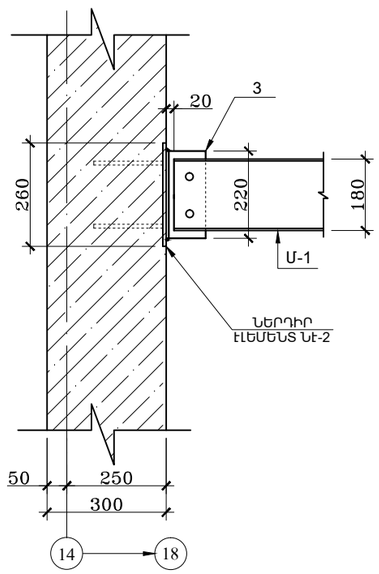

4 - 4

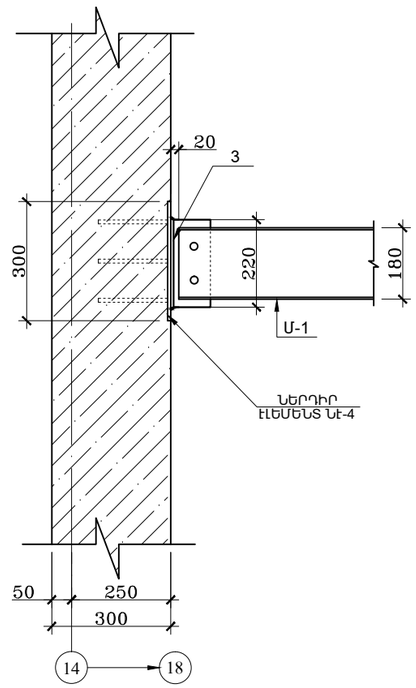

5 - 5

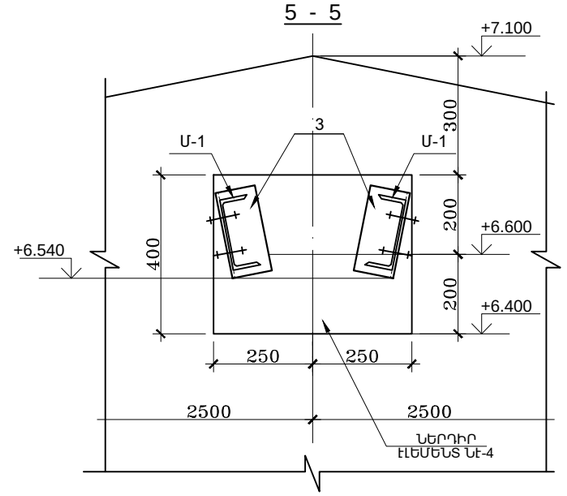

1. Տվյալ թերթը դիտարկել ԵԿ-4; ԵԿ-5 ; ԵԿ-6 թերթերի հետ համատեղ
Բոլոր չնշված անցքեր ընդունել Ø 23 M20 մմ հեղույսների համար

	Մ.ՀՈՒՍՆՅԱՆ		153			
	Մ.ՀՈՒՍՆՅԱՆ					
ԿՈՆՍՏՐՈՒԿՏՈՐ	Ս. ՍԱՐՈՅԱՆ		ՄԱՐԶԱՍՐԱՀ			
				ԱՆ	13	19
			Հանգույցներ 6 - 8	«ՄԱՌԱ ԵՎ ԴՈՒՍՏՐԵՐ» ՍՊԸ		